ՊԱՏՎԻՐԱՏՈՒ՝ ՓԱՐԱՔԱՐԻ ՀԱՄԱՅՆՔԱՊԵՏԱՐԱՆ

«ՆԱԽԱԳԾԱ-ՆԱԽԱՀԱՇՎԱՅԻՆ ՓԱՍՏԱԹՂԹԵՐԻ ԿԱԶՄՄԱՆ ԽՈՐՀՐԴԱՏՎԱԿԱՆ ԾԱՌԱՅՈՒԹՅՈՒՆՆԵՐ»

ՊԱՅՄԱՆԱԳԻՐ՝ N «ԱՄՓՀ-ՀԲՄԾՁԲ-55/25-2»
ՉԱՓԱԲԱԺԻՆ՝№ 3
ՏԱՐԱԾԱՇՐՋԱՆ՝ ՀՀ ԱՐՄԱՎԻՐԻ ՄԱՐԶ ՓԱՐԱՔԱՐ ՀԱՄԱՅՆՔ,ՓԱՐԱՔԱՐ ԲՆԱԿԱՎԱՅՐ
ՀԱՍՑԵ՝ԵՐԵՎԱՆՅԱՆ 2-ՐԴ ՆՐԲԱՆՑՔ
ՆՊԱՏԱԿԸ՝ ԿՈՅՈՒՂՈՒ ՀԱՄԱԿԱՐԳԻ ՎԵՐԱԿԱՌՈՒՑՈՒՄ
ՓԱՍՏԱԹՂԹԻ ՀԱՄԱՐԸ՝ԳԻՐՔ 1
ԿԱԶՄԸ՝ԸՆԴՀԱՆՈՒՐ ԴՐՈՒՅԹՆԵՐ,ԱՇԽԱՏԱՆՔԱՅԻՆ ԳԾԱԳՐԵՐ
ԿԱՌՈՒՑԱՊԱՏՈՂ ՓԱՐԱՔԱՐԻ ՀԱՄԱՅՆՔԱՊԵՏԱՐԱՆ
ԽՈՐՀՐԴԱՏՈՒ՝«ՂԱԶԱՐՅԱՆ ՇԻՆ» ՍՊԸ

ՂԱԶԱՐՅԱՆ ՇԻՆ» ՍՊԸ ՏՆՕՐԵՆ Վ. ՂԱԶԱՐՅԱՆ

Ք.ԵՐԵՎԱՆ-ՓԵՏՐՎԱՐ 2026թ.

«ՂԱԶԱՐՅԱՆ ՇԻՆ» ՍՊԸ

ԱՇԽԱՏԱՆՔԱՅԻՆ ՆԱԽԱԳԾԻ ԿԱԶՄԸ

ԳԻՐՔ 1 ԸՆԴՀԱՆՈՒՐ ԴՐՈՒՅԹՆԵՐ ԵՎ ԱՇԽԱՏԱՆՔԱՅԻՆ ԳԾԱԳՐԵՐ, ԱՇԽԱՏԱՆՔԱՅԻՆ ԾԱՎԱԼՆԵՐ

ԳԻՐՔ 2 ԱՇԽԱՏԱՆՔՆԵՐԻ ԿԱԶՄԱԿԵՐՊՄԱՆ ՏԵԽՆԻԿԱԿԱՆ ՄԱՍՆԱԳՐԵՐ

ԳԻՐՔ 3 ՆԱԽԱՀԱՇԻՎՆԵՐ

ՀԱՅԱՍՏԱՆԻ ՀԱՆՐԱՊԵՏՈՒԹՅԱՆ ՔԱՂԱՔԱՇԻՆՈՒԹՅԱՆ ԿՈՄԻՏԵ

ԼԻՑԵՆԶԻԱ

ՔՊԼ-000277, 1-ին դաս

(սերիան, համարը, դասը)

ՔԱՂԱՔԱՇԻՆԱԿԱՆ ՓԱՍՏԱԹՂԹԵՐԻ ԿԱԶՄՈՒՄ՝ ԲԱՑԱՌՈՒԹՅԱՄԲ ԿՈՆՍՏՐՈՒԿՏՈՐԱԿԱՆ ԵՎ ՃԱՐՏԱՐԱՊԵՏԱԿԱՆ ՄԱՍԵՐԻ

(քաղաքաշինության բնագավառում գործունեության տեսակը)

ՏՐՎԱԾ Է

2024-08-20, «ՂԱԶԱՐՅԱՆ ՇԻՆ» ՍՊԸ

(լիցենզիան տալու տարեթիվը, ամիսը, օրը, քաղաքաշինության գործունեության սուբյեկտի անվանումը,

ՀՀ, ԵՐԵՎԱՆ, ԱՐԱԲԿԻՐ, ՄԱՄԻԿՈՆՅԱՆՑ Փ., 6/1, 35

գտնվելու վայրը՝ այդ թվում, անհատ ձեռնակատիրոջ դեպքում՝ անունը, ազգանունը և բնակության վայրը)

Գործողության ժամկետը՝ 20.08.2029թ.

(օրը, ամիսը, տարեթիվը)

ՀՍԿԻՉ ՀԱՄԱՐ՝ **UG58-8483-671A-3FEF**

Սույն փաստաթուղթը տրված է բացառապես էլեկտրոնային եղանակով: Փաստաթղթի վավերականության ստուգումն ու էլեկտրոնային բնօրինակի ներբեռնումը հնարավոր է իրականացնել https://verify.e-gov.am Հայաստանի Հանրապետության պաշտոնական փաստաթղթերի վավերականության ստուգման միասնական համակարգի կայքում մուտքագրելով հսկիչ համարը կամ սքանավորելով արագ արձագանքման ծածկագիրը (QR Code):

ՀԱՅԱՍՏԱՆԻ ՀԱՆՐԱՊԵՏՈՒԹՅԱՆ ՔԱՂԱՔԱՇԻՆՈՒԹՅԱՆ ԿՈՄԻՏԵ

ԼԻՑԵՆԶԻԱՅԻ ՆԵՐԴԻՐ

ՔՊՆ-000277-08

(ներդիրի սերիան, համարը)

«ՂԱԶԱՐՅԱՆ ՇԻՆ» ՍՊԸ

(լիցենզավորված քաղաքաշինության գործունեության սուբյեկտի անվանումը)

ՋՐԱՄԱՏԱԿԱՐԱՐՈՒՄ ԵՎ ՋՐԱՀԵՌԱՑՈՒՄ (ՋՐԱՄԱՏԱԿԱՐԱՐՄԱՆ ԵՎ ՋՐԱՀԵՌԱՑՄԱՆ ՆԵՐՔԻՆ ԵՎ ԱՐՏԱՔԻՆ ՑԱՆՑԵՐ, ՀԻԴՐՈՄԵԼՈՐԱՑԻԱ)

(քաղաքաշինության բնագավառում գործունեության ենթատեսակը)

20.08.2024թ.

(ներդիրը տալու օրը, ամիսը, տարեթիվը)

Գործողության ժամկետը՝ 20.08.2029թ.

(օրը, ամիսը, տարեթիվը)

Ներդիրը վավերական է լիցենզիայի առկայության դեպքում

ՀՍԿԻՉ ՀԱՄԱՐ՝ **UGF6-57B1-3623-BC43**

Սույն փաստաթուղթը տրված է բացառապես էլեկտրոնային եղանակով: Փաստաթղթի վավերականության ստուգումն ու էլեկտրոնային բնօրինակի ներբեռնումը հնարավոր է իրականացնել https://verify.e-gov.am Հայաստանի Հանրապետության պաշտոնական փաստաթղթերի վավերականության ստուգման միասնական համակարգի կայքում մուտքագրելով հսկիչ համարը կամ սքանավորելով արագ արձագանքման ծածկագիրը (QR Code):

Պատասխնատու մասնագետի/ների անձնագրային տվյալներ	հավաստագրի սերիա	հավաստագրի համար	ստանալու օր, ամիս, տարեթիվ
ԱՆԱՀԻՏ ՄԻՔԱՅԵԼՅԱՆ	Հ	000558	2024-06-20

ՀՍԿԻՉ ՀԱՄԱՐ՝ UGF6-57B1-3623-BC43
Սույն փաստաթուղթը տրված է բացառապես էլեկտրոնային եղանակով: Փաստաթղթի վավերականության ստուգումն ու էլեկտրոնային բնօրինակի ներբեռնումը հնարավոր է իրականացնել https://verify.e-gov.am Հայաստանի Հանրապետության պաշտոնական փաստաթղթերի վավերականության ստուգման միասնական համակարգի կայքում մուտքագրելով հսկիչ համարը կամ սքանավորելով արագ արձագանքման ծածկագիրը (QR Code):

Հավելված N 1
« » փետրվարի 2026թ. կնքված
ԱՄՓՀ-ՀԲՄԾՁԲ-55/25-2 ծածկագրով պայմանագրի

ՏԵԽՆԻԿԱԿԱՆ ԲՆՈՒԹԱԳԻՐ - ԳՆՄԱՆ ԺԱՄԱՆԱԿԱՑՈՒՅՑ*

ՀՀ դրամ

Ծառայության							
հրավերով նախատեսված չափաբաժնի համարը	գնումների պլանով նախատեսված միջանցիկ ծածկագիրը՝ ըստ ԳՄԱ դասակարգման (CPV)	տեխնիկական բնութագիրը	չափման միավորը	ընդհանուր գինը/ՀՀ դրամ	ընդհանուր քանակը	մատուցման	
						հասցեն	Ժամկետը**
3	71241200	Փարաքար համայնքի Փարաքար բնակավայրի Երևանյան 2-րդ նրբանցքի՝երկարությունը 152,5մ., կոյուղու կառուցման աշխատանքների նախագծա նախահաշվային փաստաթղթերի կազմման ծառայություններ	դրամ		1	Փարաքար համայնք	Պայմանագիրն ուժի մեջ մտնելու օրվանից մինչև 30-րդ օրացույցային օրը:

*** Մասնակիցը պետք է ունենա նմանատիպ աշխատանքների նախագծանախահաշվային աշխատանքների փաթեթի կազմման համապատասխան ոլորտի լիցենզիա:**

Լիցենզիա և լիցենզիայի ներդիր

Մասնակիցը հայտով ներկայացնում է հետևյալ լիցենզիաի ներդիրները առնվազն 3-րդ դասի

ա/ 1-ին, 2-րդ, 3-րդ, 4-րդ և 5-րդ հիդրոտեխնիկական կառուցվածքներ (հիդրոտեխնիկական համակարգեր, հիդրոէներգետիկ կառույցներ)

բ/ 6-րդ, 7-րդ, 8-րդ, 9-րդ, 10-րդ, 11-րդ, 12-րդ և 13-րդ տրանսպորտային ուղիներ (ավտոմոբիլային ճանապարհներ, երկաթուղային գծեր և օդանավակայաններ, արհեստական կառուցվածքներ՝ կամուրջներ, թունելներ, ուղեանցներ, էստակադաներ, հենապատեր և այլն)

գ/ 14 և 15-րդ չափաբաժիններ՝ ջրամատակարարում և ջրահեռացում (ջրամատակարարման և ջրահեռացման ներքին և արտաքին ցանցեր, հիդրոմելիորացիա)

դ/ 16-րդ և 17-րդ էլեկտրամատակարարում (էլեկտրամատակարարման, էլեկտրալուսավորման ներքին և արտաքին ցանցեր, էլեկտրամատակարարման համակարգեր, ֆոտովոլտային և հողմաէներգետիկ կայաններ)

1. Նախագծանախահաշվային աշխատանքների փաթեթը պատվիրատուին պետք է հանձնվեն հետևյալ տեսքով՝

2. Ինժեներական /ներքին և արտաքին/ լուծումներ /գծագրական և տեքստային նյութեր/

1. **Շինմոնտաժային աշխատանքների նախահաշիվ**
2. **Շինարարության կազմակերպման նախագիծ**
3. **Այլ փաստաթղթեր, որոնք նախատեսված են ՀՀ օրենսդրությամբ**
4. **Նախագծանախահաշվային աշխատանքների փաթեթները հմաձայնեցնել բոլոր շահագրգիռ կազմակերպությունների հետ:**
5. **Նախագծանախահաշվային փաստաթղթերի /տեքստային և գծագրական նյութերի, նախահաշվի/ ամբողջական փաթեթի ներկայացում 5 օրինակ՝ փաստաթղթային և էլեկտրոնային՝ AutoCAD և PDF տարբերակներով, նախահաշիվը ՝ EXCEL տարբերակով հայերեն և ռուսերեն լեզուներով:**

ՓԱՐԱՔԱՐ ՀԱՄԱՅՆՔԻ ՓԱՐԱՔԱՐ ԲՆԱԿԱՎԱՅՐԻ ԵՐԵԱՆՅԱՆ 2-ՐԴ ՆՐԲԱՆՑՔԻ ԿՈՅՈՒՂՈՒ ԿԱՌՈՒՑՄԱՆ ԱՇԽԱՏԱՆՔՆԵՐ

ԸՆԴՀԱՆՈՒՐ ԲԱՑԱՏՐԱԳԻՐ

Սույն աշխատանքային նախագիծը մշակվել է ՀՀ Արմավիրի մարզի Փարաքարի համայնքապետարանի և «Ղազարյան Շին» ՍՊԸ-ի միջև կնքված պայմանագրի և տեխնիկական բնութագրի համաձայն:
Աշխատանքային նախագծի հիմնական նպատակն է վերակառուցել Փարաքար բնակավայրի Երևանյան 2-րդ նրբանցքի գործող կոյուղագիծը: Համաձայն պայմանագրի մաս կազմող տեխնիկական բնութագրի,մեր ընկերության կողմից մանրամասն ուսումնասիրվել և չափագրվել են վերոնշյալ նրբանցքը,ստուգվել են գործող կոյուղագծերի դիտահորերի խորությունները,միմյանց միջև հեռավորությունները և այլն:Ուսումնասիրությունների ընթացքում որոշակի դժվարություններ են առաջացել հատկապես այն դիտահորերի ստուգման մասով,որոնք լցված կամ խցանված են: Շինարարական աշխատանքների մրցույթին մասնակցող և հետագայում հաղթող ճանաչվող կապալառու ընկերությունը շինարարական աշխատանքների մեկնարկից առաջ պետք է միջոցներ ձեռնարկի գործող դիտահորերի լցվածությանն ու խցանման վերացմանը,ստուգի խորությունները,ապա նոր մեկնարկի աշխատանքները:

Սույն աշխատանքային նախագծով նախատեսված է Dn250-400մմ տրամագծի,L=227մ երկարությամբ հիմնական կոյուղագծի և Dn150մմ տրամագծի L=160մ երկարությամբ անհատական տների ելքագծերի կառուցման աշխատանքներ:

Կոյուղագծի գծային և անկյունային տեղամասերում նախատեսված են D=1մ տրամագծով,թվով 16 հավաքովի ե/բ էլեմենտներով դիտահորեր:

Աշխատանքային նախագծի սույն փաթեթը ներառում է աշխատանքային 3 գրքեր՝

Գիրք 1 Ընդհանուր դրույթներ,ընդհանուր բացատրագիր և աշխատանքային գծագրեր
Գիրք 2 Աշխատանքների կազմակերպման տեխնիկական մասնագրեր
Գիրք 3 Նախահաշիվներ

Հարկ է նշել, որ մինչ հողային աշխատանքների վերսկսումը, անհրաժեշտ է հրավիրել ստորգետնյա ենթակառուցվածքները սպասարկող ընկերությունների ներկայացուցիչներին՝ թաքնված ենթակառուցվածքների վերաբերյալ տեղեկություն ստանալու նպատակով:

Շինարարական աշխատանքների իրականացման ընթացքում անհրաժեշտ է պահպանել անվտանգության և տեխնիկայի կանոնները,իսկ շրջակա միջավայրը բերել նախկին տեսքի:

Նախագիծը կազմված է ՀՀ-ում գործող շին նորմերի և կանոնների համաձայն:

Նախագծի գլխավոր ճարտարագետ Վ.Ղազարյան

ՀՀ Արմավիրի մարզի Փարաքար համայնքի Փարաքար բնակավայրի Երևանյան 2-րդ նրբանցքի կոյուղագծի կառուցման ուղեգծերի

ԻՆԺԵՆԵՐԱ-ԵՐԿՐԱԲԱՆԱԿԱՆ ՊԱՅՄԱՆՆԵՐԻ ՄԱՍԻՆ

2026թ. փետրվար ամսին կատարվել է Փարաքար համայնքի Փարաքար բնակավայրի Երևանյան 2-րդ նրբանցքի ինժեներա–երկրաբանական հետազննում:

Զննվող տարածքում ընկած գրունտերի որոշման համար օգտագործվել են ֆոնդային տվյալները:

Ֆիզիկա–աշխարհագրական պայմանները

Հետազոտվող տարածքը գտնվում է Փարաքար գյուղի կենտրոնական մասում, Զվարթնոց օդանավակայանի Երևան-Արմավիր ավտոճանապարհի հարևանությամբ: Հետազոտվող մասը իրենից ներկայացնում բնակելի տներով կառուցապատված տարածք:

Կլիման

Կլիման մայրցամաքային է բարձր տատանման ամպլիտուդով, չոր ձմեռ և տաք ամառ:

Օդի առավելագույն բացարձակ ջերմաստիճանը կազմում է +410C, իսկ բացարձակ նվազագույնը՝ 300C:

Տեղումների տարվա միջին քանակը հավասար է 210 մմ:

Ջեռուցման շրջանի տևողությունը՝ 134 օր:

Ձյան ծածկի քաշը՝ 70կգ/մ2:

Բնահողի առավելագույն սառեցման խորությունը 0,7 մ:

Քամու գերակայող ուղղությունը ձմռանը հյուսիսային, ամռանը՝ հյուիս–արևելյան:

Քամու արագությունը քսան տարվա մեջ՝ 24մ/վրկ:

Քամու արագության ուժը՝ 45կգ/մ2:

Տարբեր նախագծային կազմակերպությունների կողմից Հանրապետությունում կատարվել են բազմաթիվ օբյեկտների ինժեներա–երկրաբանական հետազննումներ, որոնց արդյունքները նույնպես օգտագործվել են տվյալ եզրակացության կազմման ժամանակ:

Երկրաբանական կառուցվածքը և ջրաերկրաբանական պայմանները

Մորֆոլոգիական առումով աշխատանքների շրջանը գտնվում է Արարատյան դաշտավայրում:

Կեղամասում տարածված են նստվածքային ապարներ, որոնք իրենցից ներկայացնում են ալյուվիալ, դելյուվիալ և պրոլյուվիալ գրունտներ:

Տարածքի գրունտային ջրերը գտնվում են 10մետրից ավել խորության վրա:

Տարածքի ինժեներա–երկրաբանական կառուցվածքը

Ըստ ուսումնասիրությունների ուսումնասիրվող տեղամասերը բաղկացած է հետևյալ գրունտերից վերևից–ներքև:

№ 1 շերտ	Ասֆալտբետոնե ծածկույթի շերտ: Հզորությունը՝ 0,15-0,2 մետր է: Մշակման խումբը՝ IIV կարգի:
№ 2 շերտ	Կոպճային գրունտներ կավավազային լցոնումով (20-30%): Այս շերտը տարածված է ամենուր, հզորությունը՝ 0,2-0,8մ է: Մշակման խումբը՝ § 6ᵃ:
№ 3 շերտ	Ճալաքարային գրունտեր, կավավազային լցոնումով մինչև 25% գրունտի ընդհանուր քաշի: Այս շերտը տարածված է ամենուր, հզորությունը՝ հզորությունը՝ 0,8-1,5մ է: : Մշակման խումբը՝ §6ᵃ:
№ 4 շերտ	Հրաբխածին տարբեր ապարների թեթևակի գնդավորված խոշորաբեկոր-խճավազային նստվածքներ 15-20% ավազա- խճավազային լրացումով : Այս շերտը

տարածված է ամենուր, հզորությունը՝ հզորությունը՝ 1,5-5,0մ է: : Մշակման խումբը՝ 10ի/9ե :

Գրունտների բնութագրիչները

h/h	Գրունտի ֆիզիկամեխանիկա-կան հատկանիշի անվանումը		Ասֆալտբետոնե ծածկույթ	Կոպճային գրունտներ կավավա-զային լցոնումով	Ճալաքարային գրունտեր, կավավազային լցոնումով	Հրաբխածին տարբեր ապարներ
1	Շերտի համարը		1	2	3	4
2	Ծավալային կշիռը գ/սմ^3	P_0	1,6	1.85	2.00	-
3	Ներքին շփման անկյունը	φ	-	30^0	36^0	-
4	Կեսակարար շաղկապվածություն ԿՊա	c	-	-	-	-
5	Չևախախտման մոդուլ ՄՊա	E_0	-	30	35	40
6	Պայմանական հաշվարկային դիմադրություն ՄՊա	R_0	-	0,30	0.35	0,4
7	Պաստելի գործակիցը կգ/սմ^3		-	3	7	9
8	Գրունտի մշակման պարագրաֆը ՇՆև Կ-IV-2-82	Աղ.1-1		$6^գ$	$6^դ$	10ի/9ե
9	Գրունտի կարգը ըստ նրա սեյսմիկ հատկանիշների ՀՀՇՆ II.6.02.2006			II	II	II

Եզրահանգումներ

Կատարված դաշտային և կամերալ աշխատանքների հիման վրա կարելի է անել հետևյալ եզրահանգումները՝

1. Տեղամասը երկրաբանական և հիդրոերկրաբանական պայմանների տեսանկյունից պիտանի է շինարարության համար:
2. Համաձայն ՀՀ տարածքի սեյսմիկ գոտիավորման սխեմատիկ քարտեզի ուսումասիրվող շրջանը պատկանում է 3-րդ գոտուն – 9 բալ և ավելի:
4. Ըստ սեյսմիկ հատկությունների, համաձայն ՀՀՇՆ II 6.02.2006թ. գրունտները, որոնք ընկած են այդ տարածքում պատկանում են II կարգին:
5. Խրամուղիների քանդման աշխատանքների ընթացքում պարտադիր է երկրաբանի ներկայությունը, փաստացի որոշումներ ընդունելու և համապատասխան ակտի կազմման համար:

ՕԲՅԵԿՏԻ ԱՆՎԱՆՈՒՄԸ. ԵՐԵՎԱՆՅԱՆ 2-ՐԴ ՆՐԲԱՆՑՔԻ ԿՈՅՈՒՂԱԳԾԻ ԵՎ ԵԼՔԱԳԾԵՐԻ ԿԱՌՈՒՑՄԱՆ ԱՇԽԱՏԱՆՔՆԵՐ

Ծավալաթերթ-նախահաշիվ

N	Աշխատանքի անվանումը	Չափման միավորը	Ծավալը	Միավորի արժեքը (հազար դրամ)	Ընդհանուր արժեք / հազար դրամ /	Ընդհանուր արժեք / տոկոս /
1	2	3	4	5	6	7
	1.Հողային աշխատանքներ					
1	Ասֆալտբետոնե ծածկույթի կտրում սղոցով	մ	774,00	0,46	355,39	
2	Ասֆալտբետոնե ծածկույթի մշակում էքսկավատորով, բարձելով ա/մ տեղափոխելով 5կմ	$մ^3$	107,75	5,21	561,86	
3	Խրամուղու մշակում IV կարգի գրունտներում, էքսկավատորով՝ բարձելով ա/մ տեղափոխելով 13կմ	$մ^3$	323,17	4,71	1521,31	
4	Խրամուղու մշակում էքսկավատորով V կարգի գրունտներում,բարձելով ա/մ՝տեղափոխելով 5կմ	$մ^3$	243,07	5,80	1408,88	
5	VI կարգի ժայռաբեկորային գրունտների փխրեցում հիդրոմուրճով	$մ^3$	64,32	9,84	632,86	
6	Խրամուղու մշակում էքսկավատորով նախորոք փխրեցված VI կարգի գրունտներում,բարձելով ա/մ՝տեղափոխելով 5կմ	$մ^3$	64,32	5,80	372,81	
7	Խրամուղիների լրամշակում ձեռքով, հատակի հարթեցմամբ	$մ^3$	33,30	7,66	255,08	
8	Նախապատրաստական շերտի իրականացում 0-5մմ խոշորության կլոր ձևավորված մասնիկներով ավազով ՝h=10սմ հաստությամբ	$մ^3$	33,30	9,49	315,88	
9	Խրամուղու ետլիցք 0-5մմ խոշորության կլոր ձևավորված մասնիկներով ավազով՝տոփանումով	$մ^3$	660,56	9,83	6493,54	
10	Խճի նախաշերտ h=12սմ	$մ^2$	255,00	1,80	459,22	
11	Բիտումի տարածում 1000քմ-4,12տ բիտումի ծախսով	տ	1,05	262,14	275,24	
12	Ծածկույթի պատրաստում խոշորահատիկ ասֆալտբետոնից 6սմ հաստությամբ	$մ^2$	255,00	5,67	1444,58	
13	Ծածկույթի պատրաստում մանրահատիկ ասֆալտբետոնից 4սմ հաստությամբ	$մ^2$	255,00	4,18	1065,53	
	Ընդամենը 1				**15162,17**	**57,78**
	2.Տեխնոլոգիական աշխատանքներ					
1	Պոլիէթիլենե de150,SN8 տիպի ծալքավոր խողովակների մոնտաժում խրամուղիներում փորձարկումով (Որպես ելքագծեր ճշտել տեղում)	գծմ	160,00	6,11	978,09	
2	Պոլիէթիլենե de250,SN8 տիպի ծալքավոր խողովակների մոնտաժում խրամուղիներում փորձարկումով	գծմ	160,00	15,15	2424,39	
3	Պոլիէթիլենե de400,SN8 տիպի ծալքավոր խողովակների մոնտաժում խրամուղիներում փորձարկումով	մ	67,00	27,37	1833,52	
4	Ազդանշանային ժապավեն	գծմ	387,00	0,13	50,77	
5	Խցանված դիտահորերի մաքրում ասենիզացիոն մեքենայով	$մ^3$	5,00	13,12	65,59	
6	Միացում դիտահորերին	տեղ	32,00	10,50	336,03	
	Ընդամենը 2				**5688,40**	**21,68**
	3.Դիտահորերի շինարարական աշխատանքներ					
1	B7.5 դասի բետոնի նախապատրաստական շերտ h=10սմ	$մ^3$	2,20	37,63	82,79	
2	Ցեմենտավազային շաղախ M 100 մակնիշի	$մ^3$	1,60	44,85	71,77	
3	Բետոնե զանգվի պատրաստում B12.5 դասի բետոնով էքսկավատորով	$մ^3$	10,88	80,88	879,98	

1	2	3	4	5	6	7
4	D=1,0մ տրամագծով ե/բ հավաքովի կլոր հորի մոնտաժում	մ^3	18,00	54,12	974,13	
5	D=1.0մ տրամագծով ե/բ հորերի հատակի սալերի տեղադրում ՀՍ-10 տիպի	հատ	16,00	29,81	476,90	
6	Պատի օղակ ՊՕ 10-9 տիպի	հատ	17,00	28,56	485,60	
7	Պատի օղակ ՊՕ 10-6 տիպի	հատ	5,00	29,81	149,03	
8	Ե/բ հորերի ծածկի սալերի տեղադրում `թուջե ծանր մտոգով ԾՍ 1-10 տիպի	հատ	16,00	122,50	1960,06	
9	Ներդիր տարրեր	կգ	448,00	0,67	300,45	
10	Մետաղական կոնստրուկցիաների երկշերտ յուղաներկում	մ^2	8,00	1,07	8,56	
	Ընդամենը 3				**5389,26**	**20,54**
	Ընդամենը 1-3				**26239,83**	**100,00**
	ԱԱՀ 20%				**5247,97**	
	Ընդամենը /հազ. դր./				**31487,79**	

Կազմեց՝ **Վ.Ղազարյան**

НАЗВАНИЕ ОБЪЕКТА: СТРОИТЕЛЬНЫЕ РАБОТЫ ПО ОБСЛУЖИВАНИЮ КАНАЛИЗАЦИИ И ВЫТЯЖНЫХ ТРУБ 2-ГО ПЕРЕУЛКА ЕРЕВАНЯНА

Ведомость работ-смета

NN	Наименование работ	единица измерения	Объем	Стоимость единицы (тыс. драм)	Общая стоимость (тыс.драм)	Общая стоимость (процентов)
1	2	3	4	5	6	7
	1. Земляные работы					
1	Резка асфальтобетонного покрытия пилой	м	774,0	0,459	355,39	
2	Разработка асфальтобетонного покрытия экскаватором, погрузка и перемещение 5 км	$м^3$	107,8	5,214	561,86	
3	Разработка траншеи в грунтах IV класса экскаватором, погрузка и перемещение 13 км	$м^3$	323,2	4,707	1521,31	
4	Разработка траншеи в грунтах V класса экскаватором, погрузка и перемещение 5 км	$м^3$	243,1	5,796	1408,88	
5	Разрушение каменистых грунтов VI класса гидравлическим молотом	$м^3$	64,32	9,839	632,86	
6	Разработка траншеи в предварительно разрушенных грунтах VI класса экскаватором, погрузка и перемещение 5 км	$м^3$	64,32	5,796	372,81	
7	Дополнительная обработка траншей вручную с выравниванием дна	$м^3$	33,3	7,660	255,08	
8	Нанесение предварительного подготовительного слоя из песка с круглыми частицами размером 0-5 мм, толщиной h=10 см	$м^3$	33,3	9,486	315,88	
9	Засыпка траншеи песком с круглыми частицами размером 0-5 мм, уплотнение	$м^3$	660,6	9,830	6493,54	
10	Гравийный грунт высотой 12 см	$м^2$	255,0	1,801	459,22	
11	Распределение битума из расчета 1000 кв. м - 4,12 тонны битума	т	1,050	262,138	275,24	
12	Нанесение покрытия из крупнозернистого асфальтобетона толщиной 6 см	$м^2$	255,0	5,665	1444,58	
13	Нанесение покрытия из мелкозернистого асфальтобетона толщиной 4 см	$м^2$	255,0	4,179	1065,53	
	Всего 1				**15162,17**	**57,78**
	2. Технологические работы					
1	Монтаж полиэтиленовых гофрированных труб типа de150, SN8 в траншеях с проверкой (для определения выходных линий на месте)	линия	160,0	6,113	978,1	
2	Монтаж полиэтиленовых гофрированных труб типа de250, SN8 в траншеях с проверкой	линия	160,0	15,152	2424,4	
3	Монтаж полиэтиленовых гофрированных труб типа de400, SN8 в траншеях с проверкой	м	67,0	27,366	1833,5	
4	Сигнальная лента	линия	387,0	0,131	50,8	
5	Прочистка засоренных смотровых колодцев с помощью канализационной машины	$м^3$	5,0	13,119	65,6	
6	Подключение к смотровым колодцам	место	32,0	10,501	336,0	
	Всего 2				**5688,40**	**21,68**
	3. Строительные работы по возведению наблюдательных					
1	Подготовительный слой бетона класса В7,5, толщина слоя 10 см	$м^3$	2,20	37,633	82,79	
2	Цементно-песчаный раствор марки М 100	$м^3$	1,60	44,853	71,77	

1	2	3	4	5	6	7
3	Изготовление бетонных плит из бетона класса В12,5 с арматурой	$м^3$	10,88	80,881	879,98	
4	Установка сборного круглого смотрового колодца диаметром Д=1,0 м	$м^3$	18,0	54,118	974,13	
5	Установка плит перекрытия смотровых колодцев диаметром Д=1,0 м типа HS-10	шт	16	29,806	476,90	
6	Настенное кольцо типа РО 10-9	шт	17	28,565	485,60	
7	Настенное кольцо типа РО 10-6	шт	5	29,806	149,03	
8	Установка крышек смотровых колодцев из тяжелого чугуна типа TS 1-10	шт	16	122,504	1960,06	
9	Вставка элементов	кг	448,0	0,671	300,45	
10	Двухслойная масляная покраска металлических конструкций	$м^2$	8,0	1,070	8,56	
	Всего 3				**5389,26**	**20,54**
	Всего1-3				**26239,83**	**100,00**
	НДС 20%				**5247,97**	
	Всего` /тыс. драм/				**31487,79**	

Составил` **В. Казарян**

Աշխատանքային գծագրերի անվանացանկ

Թերթ N	Թերթի անվանումը	Ծանոթություն
1	Ընդհանուր տվյալներ	
2	Գլխավոր հատակագիծ Մ1:1000, մասնագիր	
3	Նախագծվող կոյուղագիծ ՆԿ-ի ուղեգծի հատակագիծ, Մ 1:500	
4	Նախագծվող կոյուղագիծ ՆԿ-ի երկայնական և լայնական կտրվածքներ	
5	Նախագծվող կոյուղագծի դիտահորերի սխեմատիկ հատակագծեր, մասնացուցակ	
6	D=1.0մ չափերով ե/բ հորի շինարարական լուծումներ	
7	Ֆոտոլուսանկարներ	
8	Շին.աշխատանքների կազմակերպման սխեմա	
9	Շին.աշխատանքների կատարման ժամանակացույց	

Վկայակոչվող փաստաթղթերի անվանացանկ

Նշանակումը	Անվանումը	Ծանոթություն
ՀՀՇՆ 40-01.02-2020	Ջրամատակարարում. Արտաքին ցանցեր և կառուցվածքներ	
ՀՀՇՆ 40-01.03-2022	Կոյուղի. Արտաքին ցանցեր և կառուցվածքներ	
ՀՀՇՆ 40-01.01-2014	Շենքերի ներքին ջրամատակարարում և ջրահեռացում	
ՀՀՇՆ 33-01-2014	Հիդրոտեխնիկական կառուցվածքներ. Հիմնական դրույթներ	
ՍՆԻՊ 2.03.11-85	Շինարարական կոնստրուկցիաների պաշտպանությունը կոռոզիայից	
ԳՕՍՏ 21.604-82	Ջրամատակարարման և կոյուղու արտաքին ցանցեր: Նախագծում	
ՀՀ Առողջապահության նախարարի հրաման,20/12.2002, N876	«Խմելու ջուր: Ջրամատակարարման կենտրոնացված համակարգերի ջրի որակին ներկայացվող հիգիենիկ պահանջներ: Որակի հսկողություն» n 2-III-ա 2-1 սանիտարական նորմերը եվ կանոնները հաստատելու մասին	

Փոփոխություն	Ամիս/ամսաթիվ		Դիտողություն	Հեղինակ	Ստուգեց
.\asdf.png	ԵՐԵՎԱՆ 2024թ.		Պատվիրատու -Փարաքարի համայնքապետարան Պայմանագիր N ԱՄՓՀ-ՀԲՄՄՁԲ-55/25-2		
			Նախագծա-նախահաշվային փաստաթղթերի կազմման խորհրդատվական ծառայություններ		
ՆԳՃ	Վ.Ղազարյան		Փարաքար համայնքի Փարաքար բնակավայրի Երևանյան 2-րդ նրբանցքի կոյուղու կառուցման աշխատանքներ	Աշխատանքային նախագիծ	
Նախագծեց	Վ.Ղազարյան				
Ստուգեց	Ա.Միքայելյան		Ընդհանուր տվյալներ	Բաժին ՋՋ	
				Թերթ	Թերթեր
				1	9

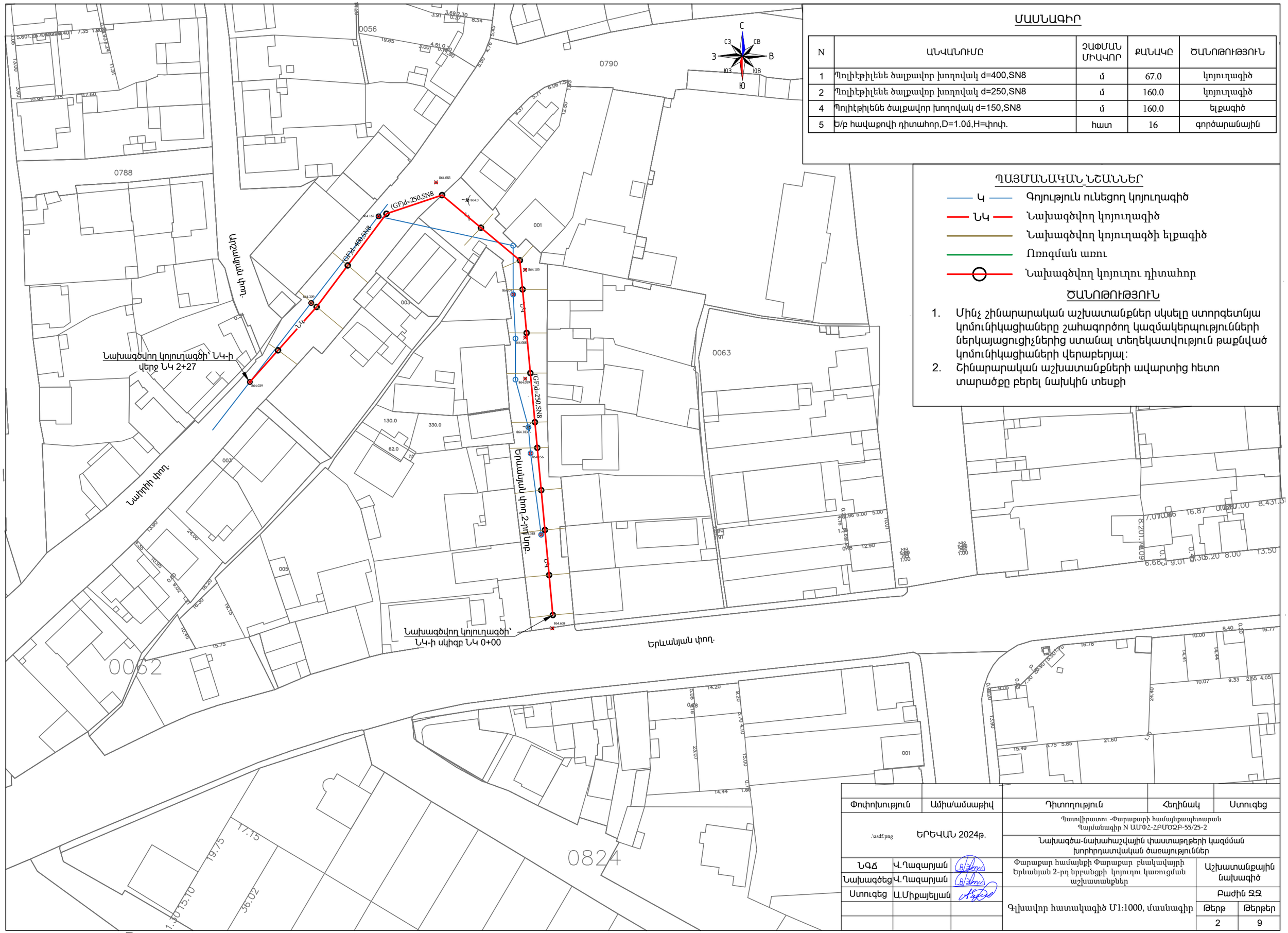

ՄԱՍՆԱԳԻՐ

N	ԱՆՎԱՆՈՒՄԸ	ՉԱՓՄԱՆ ՄԻԱՎՈՐ	ՔԱՆԱԿԸ	ԾԱՆՈԹՈՒԹՅՈՒՆ
1	Պոլիէթիլենե ծալքավոր խողովակ d=400,SN8	մ	67.0	կոյուղագիծ
2	Պոլիէթիլենե ծալքավոր խողովակ d=250,SN8	մ	160.0	կոյուղագիծ
4	Պոլիէթիլենե ծալքավոր խողովակ d=150,SN8	մ	160.0	ելքագիծ
5	Ե/բ հավաքովի դիտահոր,D=1.0մ,H=փոփ.	հատ	16	գործարանային

ՊԱՅՄԱՆԱԿԱՆ ՆՇԱՆՆԵՐ

- Կ — Գոյություն ունեցող կոյուղագիծ
- ՆԿ — Նախագծվող կոյուղագիծ
- Նախագծվող կոյուղագծի ելքագիծ
- Ռոզման առու
- Նախագծվող կոյուղու դիտահոր

ԾԱՆՈԹՈՒԹՅՈՒՆ

1. Մինչ շինարարական աշխատանքներ սկսելը ստորգետնյա կոմունիկացիաները շահագործող կազմակերպությունների ներկայացուցիչներից ստանալ տեղեկատվություն թաքնված կոմունիկացիաների վերաբերյալ:
2. Շինարարական աշխատանքների ավարտից հետո տարածքը բերել նախկին տեսքի

Փոփոխություն	Ամիս/ամսաթիվ	Դիտողություն	Հեղինակ	Ստուգեց
.\asdf.png	ԵՐԵՎԱՆ 2024թ.	Պատվիրատու -Փարաքարի համայնքապետարան Պայմանագիր N ԱՄՓՀ-ՀԲՄՄՁԲ-55/25-2		
		Նախագծա-նախահաշվային փաստաթղթերի կազմման խորհրդատվական ծառայություններ		
ՆԳՃ	Վ.Ղազարյան	Փարաքար համայնքի Փարաքար բնակավայրի Երևանյան 2-րդ նրբանցքի կոյուղու կառուցման աշխատանքներ	Աշխատանքային նախագիծ	
Նախագծեց	Վ.Ղազարյան			
Ստուգեց	Ա.Միքայելյան	Գլխավոր հատակագիծ Մ1:1000, մասնագիր	Բաժին ԶՁ	
			Թերթ	Թերթեր
			2	9

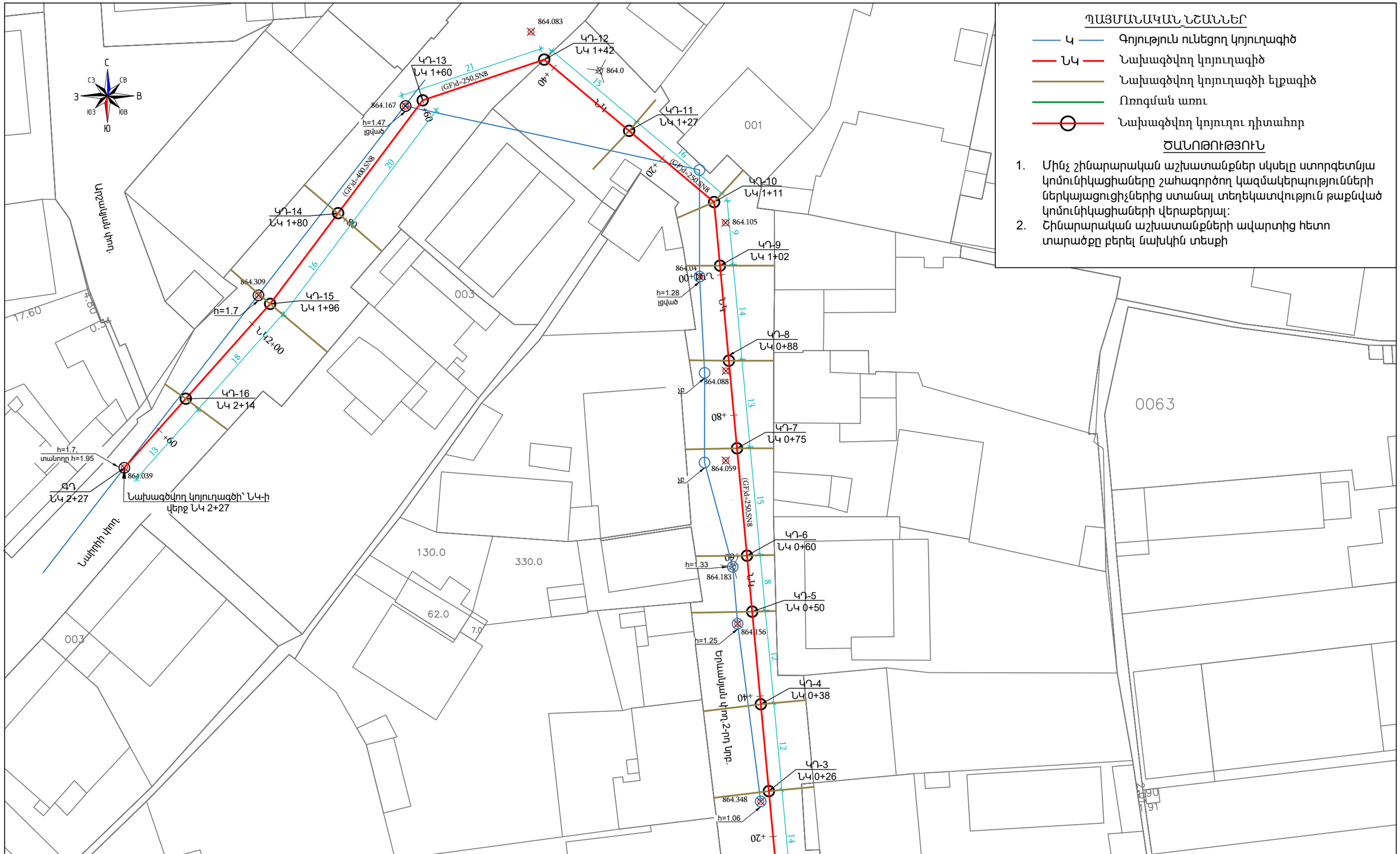
ՊԱՅՄԱՆԱԿԱՆ ՆՇԱՆՆԵՐ
Կ Գոյություն ունեցող կոյուղագիծ
ՆԿ Նախագծվող կոյուղագիծ
Նախագծվող կոյուղագծի ելքագիծ
Ռոզման առու
Նախագծվող կոյուղու դիտահոր
ԾԱՆՈԹՈՒԹՅՈՒՆ
1. Մինչ շինարարական աշխատանքներ սկսելը ստորգետնյա կոմունիկացիաները շահագործող կազմակերպությունների ներկայացուցիչներից ստանալ տեղեկատվություն թաքնված կոմունիկացիաների վերաբերյալ:
2. Շինարարական աշխատանքների ավարտից հետո տարածքը բերել նախկին տեսքի
ԿԴ-1 ՆԿ 0+00
ԿԴ-2 ՆԿ 0+12
ԿԴ-3 ՆԿ 0+26
ԿԴ-4 ՆԿ 0+38
ԿԴ-5 ՆԿ 0+50
ԿԴ-6 ՆԿ 0+60
ԿԴ-7 ՆԿ 0+75
ԿԴ-8 ՆԿ 0+88
ԿԴ-9 ՆԿ 1+02
ԿԴ-10 ՆԿ 1+11
ԿԴ-11 ՆԿ 1+27
ԿԴ-12 ՆԿ 1+42
ԿԴ-13 ՆԿ 1+60
ԿԴ-14 ՆԿ 1+80
ԿԴ-15 ՆԿ 1+96
ԿԴ-16 ՆԿ 2+14
ԳԴ ՆԿ 2+27
Նախագծվող կոյուղագծի՝ ՆԿ-ի սկիզբ ՆԿ 0+00
Նախագծվող կոյուղագծի՝ ՆԿ-ի վերջ ՆԿ 2+27
Կոմունալ կոյուղի ՆԿ-2-ի նոր.
Նախագծվող կոյուղագիծ՝ ՆԿ-ի
(GF)d=250,SN8
(GF)d=400,SN8
Նախագծվող կոյուղագիծ՝ ՆԿ-ի
Նախագծվող կոյուղագիծ՝ ՆԿ-ի
Նախագծվող կոյուղագիծ՝ ՆԿ-ի

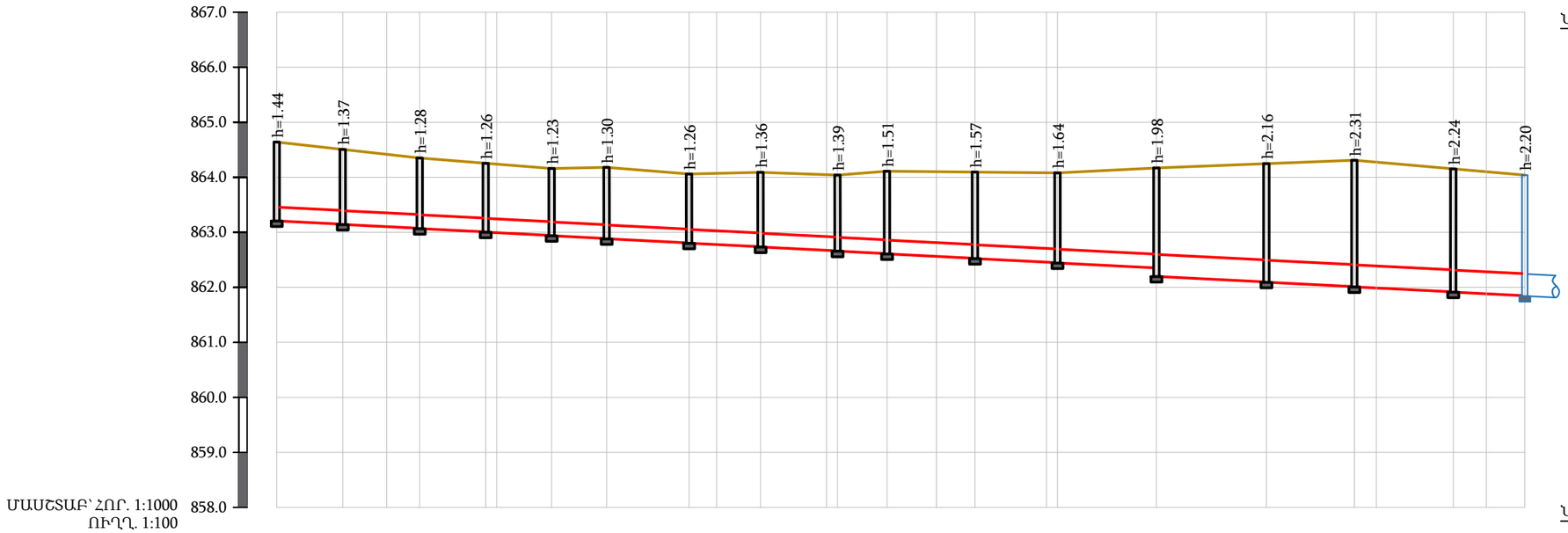

ՄԱՍՇՏԱԲ՝ ՀՈՐ. 1:1000
ՈՒՂՂ. 1:100

ՀՈՂԻ ԲՆԱԿԱՆ ՆԻՇԸ	864.64	864.51	864.42	864.35	864.26 864.24	864.16	864.18	864.06	864.07	864.09	864.05 864.04	864.11	864.10	864.09	864.08 864.08	864.17	864.25	864.31	864.28	864.15	864.10	864.04
ՀՈՂԻ ՆԱԽԱԳԾԱՅԻՆ ՆԻՇԸ	864.64	864.51	864.42	864.35	864.26 864.24	864.16	864.18	864.06	864.07	864.09	864.05 864.04	864.11	864.10	864.09	864.08 864.08	864.17	864.25	864.31	864.28	864.15	864.10	864.04
ԽՈՂՈՎԱԿԻ ՀԱՏԱԿԻ ՆԻՇԸ	863.20	863.15 863.14	863.08 863.07	863.01 863.00	862.94 862.93	862.89 862.88	862.81 862.80	862.74 862.73	862.66 862.65	862.61 862.60	862.53 862.52	862.45 862.44	862.35 862.19	862.10 862.09	862.01 862.00	861.92 861.91	861.85 861.84
ԽՈՂՈՎԱԿԻ ՆՅՈՒԹԸ	(GF)d=250, SN8, L=160.0մ																	(GF)d=400, SN8, L=67.0մ						
ԹԵՔՈՒԹՅՈՒՆ / ԵՐԿԱՐՈՒԹ. (մ)	160												0.005	67								0.005		
ՀԵՌԱՎՈՐՈՒԹՅՈՒՆԸ		12	8	6	12	2	10	10	15	5	8	12	2	9	9	7	13	2	18	20	16	4	14	6	7	
ՀՈՐԵՐԻ ՀԱՄԱՐՆԵՐԸ	ԿԴ-1	ԿԴ-2	ԿԴ-3	ԿԴ-4	ԿԴ-5	ԿԴ-6	ԿԴ-7	ԿԴ-8	ԿԴ-9	ԿԴ-10	ԿԴ-11	ԿԴ-12	ԿԴ-13	ԿԴ-14	ԿԴ-15	ԿԴ-16	ԳԴ
ՆՇԱԿԵՏԵՐԸ	ՆԿ0+00		+20		+40		+60		+80		ՆԿ1+00		+20		+40		+60		+80		ՆԿ2+00		+20		+27

ՆԱԽԱԳԾՎՈՂ ԿՈՅՈՒՂԱԳԾԻ ԽՐԱՄՈՒՂՈՒ ՔԱՆԴՄԱՆ
ԼԱՅՆԱԿԱՆ ԿՏՐՎԱԾՔ

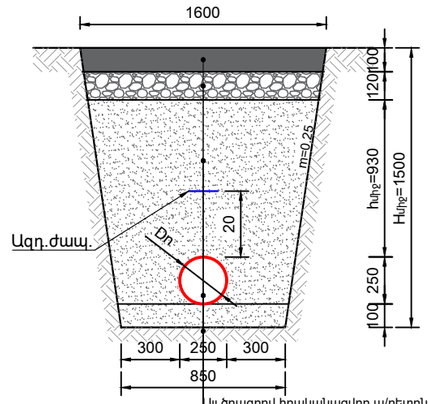

Այլ ծրագրով իրականացվող ա/բետոնե ծածկույթ
Այլ ծրագրով իրականացվող խճի նախաշերտ
Ստոլիցք՝ 0-5մմ խոշորության կլոր ձև.մասնիկ. ավազով՝տուփանուռմով
Պոլիէթիլենե ծալքավոր(GF)Dn250,Sn8.
Ավազի նախ. շերտ՝ h=10սմ՝0-5մմ խոշ. կլոր ձև.մասնիկներից

ՆԱԽԱԳԾՎՈՂ ԿՈՅՈՒՂԱԳԾԻ ԽՐԱՄՈՒՂՈՒ ՔԱՆԴՄԱՆ
ԼԱՅՆԱԿԱՆ ԿՏՐՎԱԾՔ

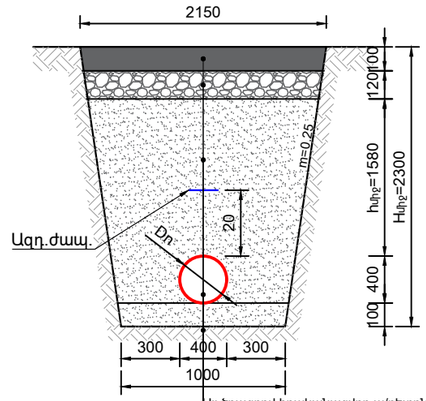

Այլ ծրագրով իրականացվող ա/բետոնե ծածկույթ
Այլ ծրագրով իրականացվող խճի նախաշերտ
Ստոլիցք՝ 0-5մմ խոշորության կլոր ձև.մասնիկ. ավազով՝տուփանուռմով
Պոլիէթիլենե ծալքավոր(GF)Dn400,Sn8.
Ավազի նախ. շերտ՝ h=10սմ՝0-5մմ խոշ. կլոր ձև.մասնիկներից

ՆԱԽԱԳԾՎՈՂ ԿՈՅՈՒՂԱԳԾԻ ԵԼՔԱԳԾԵՐԻ ԽՐԱՄՈՒՂՈՒ ՔԱՆԴՄԱՆ
ԼԱՅՆԱԿԱՆ ԿՏՐՎԱԾՔ

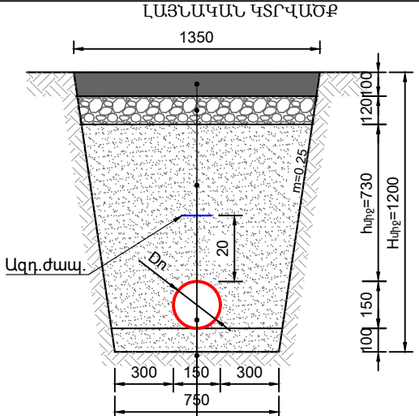

Այլ ծրագրով իրականացվող ա/բետոնե ծածկույթ
Այլ ծրագրով իրականացվող խճի նախաշերտ
Ստոլիցք՝ 0-5մմ խոշորության կլոր ձև.մասնիկ. ավազով՝տուփանուռմով
Պոլիպրոպիլեն (PVC)Dn150
Ավազի նախ. շերտ՝ h=10սմ՝0-5մմ խոշ. կլոր ձև.մասնիկներից

Փոփոխություն	Ամիս/ամսաթիվ	Դիտողություն	Հեղինակ	Ստուգեց
.\asdf.png	ԵՐԵՎԱՆ 2024թ.	Պատվիրատու -Փարաքարի համայնքապետարան Պայմանագիր N ԱՄՓՀ-ՀԲՄՄՁԲ-55/25-2		
		Նախագծա-նախահաշվային փաստաթղթերի կազմման խորհրդատվական ծառայություններ		

ՆԳՃ	Վ.Ղազարյան	Փարաքար համայնքի Փարաքար բնակավայրի Երևանյան 2-րդ նրբանցքի կոյուղու կառուցման աշխատանքներ	Աշխատանքային նախագիծ	
Նախագծեց	Վ.Ղազարյան			
Ստուգեց	Ա.Միքայելյան	Նախագծվող կոյուղագիծ ՆԿ-ի երկայնական և լայնական կտրվածքներ	Բաժին ԶԶ	
			Թերթ	Թերթեր
			4	9

ԿԴ-1

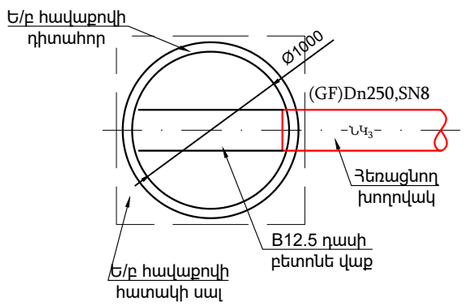

ԿԴ-2, ԿԴ-3, ԿԴ-4, ԿԴ-5, ԿԴ-6, ԿԴ-7, ԿԴ-8, ԿԴ-9, ԿԴ-11

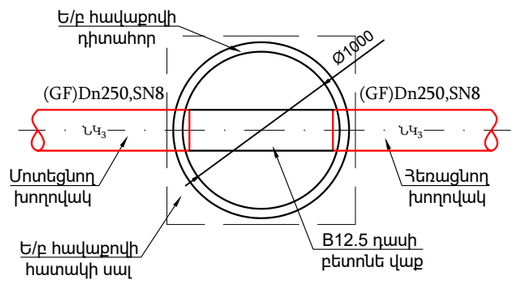

ԿԴ-10

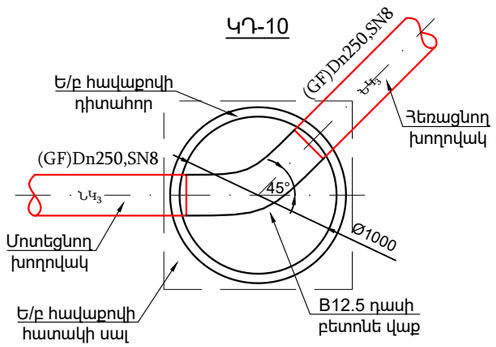

ԿԴ-11

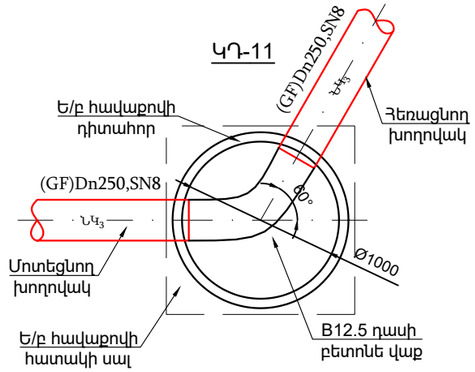

ԿԴ-13

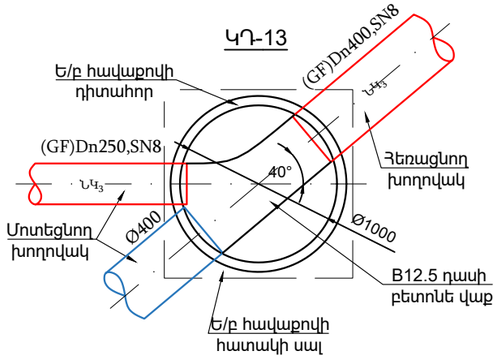

ԿԴ-14, ԿԴ-15, ԿԴ-16

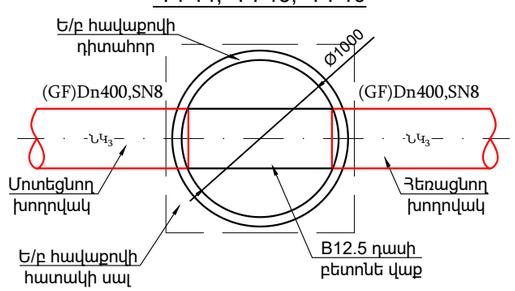

Կոյուղու դիտահորերի մասնացուցակ

Դիտահորերի համարները	Դիտահորերի տիպը	Դիտահորերի տրամագիծը, մմ	Բանվորական բարձրությունը մմ	Հավաքովի ե/բ հիմնական տարերրի տիպերը (հատ)									B 7.5 դասի բետոնի նախապատրաստական շերտ, h = 10 սմ մ3/	Բետոնե վաք B 12.5 դասի, արվակի երկաթյուսացումով հ/փոփոխիս (մմ) /մ3/
				Հիմքի սալ ՀՍ-15 հատ/կգ	Հիմքի սալ ՀՍ-10 հատ/կգ	Ծածկի սալ ԾՍ1-15 հատ/կգ	Ծածկի սալ ԾՍ1-10 հատ/կգ	Պատի օղակ ՊՕ-15-9 հատ/կգ	Պատի օղակ ՊՕ-10-9 հատ/կգ	Պատի օղակ ՊՕ-15-6 հատ/կգ	Պատի օղակ ՊՕ-10-6 հատ/կգ	Թուջե ծանր մտոց հատ/կգ		
ԿԴ-1	Հավաքովի	1000	1440	-	1/440	-	1/250	-	1/910	-	-	1/80	0.324	350/ 0.68
ԿԴ-2	Հավաքովի	1000	1370	-	1/440	-	1/250	-	1/910	-	-	1/80	0.324	350/ 0.68
ԿԴ-3	Հավաքովի	1000	1280	-	1/440	-	1/250	-	1/910	-	-	1/80	0.324	350/ 0.68
ԿԴ-4	Հավաքովի	1000	1260	-	1/440	-	1/250	-	1/910	-	-	1/80	0.324	350/ 0.68
ԿԴ-5	Հավաքովի	1000	1230	-	1/440	-	1/250	-	1/910	-	-	1/80	0.324	350/ 0.68
ԿԴ-6	Հավաքովի	1000	1300	-	1/440	-	1/250	-	1/910	-	-	1/80	0.324	350/ 0.68
ԿԴ-7	Հավաքովի	1000	1260	-	1/440	-	1/250	-	1/910	-	-	1/80	0.324	350/ 0.68
ԿԴ-8	Հավաքովի	1000	1360	-	1/440	-	1/250	-	1/910	-	-	1/80	0.324	350/ 0.68
ԿԴ-9	Հավաքովի	1000	1390	-	1/440	-	1/250	-	1/910	-	-	1/80	0.324	350/ 0.68
ԿԴ-10	Հավաքովի	1000	1510	-	1/440	-	1/250	-	1/910	-	-	1/80	0.324	350/ 0.68
ԿԴ-11	Հավաքովի	1000	1570	-	1/440	-	1/250	-	-	-	2/894	1/80	0.324	350/ 0.68
ԿԴ-12	Հավաքովի	1000	1640	-	1/440	-	1/250	-	-	-	2/894	1/80	0.324	350/ 0.68
ԿԴ-13	Հավաքովի	1000	1980	-	1/440	-	1/250	-	1/910	-	1/447	1/80	0.324	350/ 0.68
ԿԴ-14	Հավաքովի	1000	2160	-	1/440	-	1/250	-	2/1820	-	-	1/80	0.324	350/ 0.68
ԿԴ-15	Հավաքովի	1000	2310	-	1/440	-	1/250	-	2/1820	-	-	1/80	0.324	350/ 0.68
ԿԴ-16	Հավաքովի	1000	2240	-	1/440	-	1/250	-	2/1820	-	-	1/80	0.324	350/ 0.68

Փոփոխություն	Ամիս/ամսաթիվ	Դիտողություն	Հեղինակ	Ստուգեց
.\asdf.png	ԵՐԵՎԱՆ 2024թ.	Պատվիրատու -Փարաքարի համայնքապետարան Պայմանագիր N ԱՄՓՀ-ՀԲՄՄՁԲ-55/25-2		
		Նախագծա-նախահաշվային փաստաթղթերի կազմման խորհրդատվական ծառայություններ		
ՆԳՃ	Վ.Ղազարյան	Փարաքար համայնքի Փարաքար բնակավայրի Երևանյան 2-րդ նրբանցքի կոյուղու կառուցման աշխատանքներ	Աշխատանքային նախագիծ	
Նախագծեց	Վ.Ղազարյան			
Ստուգեց	Ա.Միքայելյան	Նախագծվող կոյուղագծի դիտահորերի սխեմատիկ հատակագծեր, մասնացուցակ	Բաժին ՋՁ	
			Թերթ	Թերթեր
			5	9

ՀԱՏԱԿԱԳԻԾ Մ 1:25

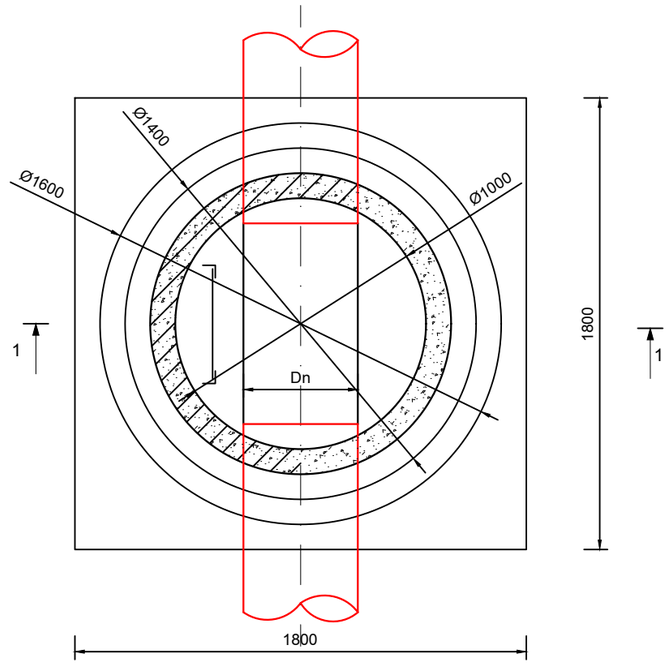

ՀԱՆԳՈՒՅՑ 1

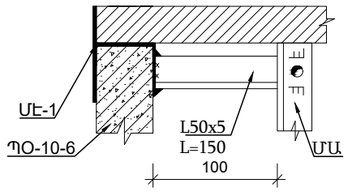

ՀԱՆԳՈՒՅՑ 2

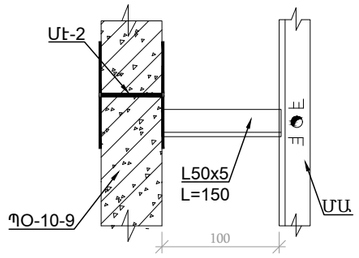

ՄԵՏԱՂԱԿԱՆ ԱՍՏԻՃԱՆ

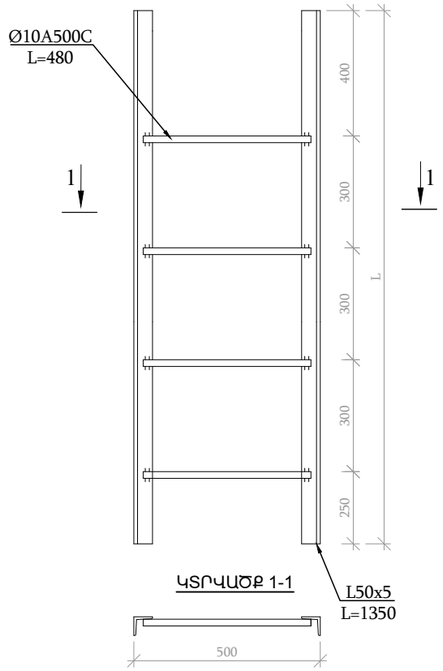

ՄԵՏԱՂԱԿԱՆ ԷԼԵՄԵՆՏ ՄԷ-1

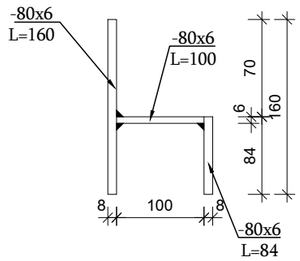

ՄԵՏԱՂԱԿԱՆ ԷԼԵՄԵՆՏ ՄԷ-2

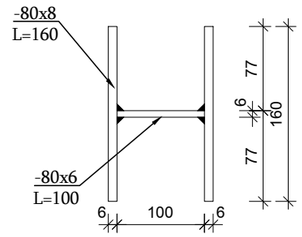

ԿՏՐՎԱԾՔ 1-1 Մ 1:25

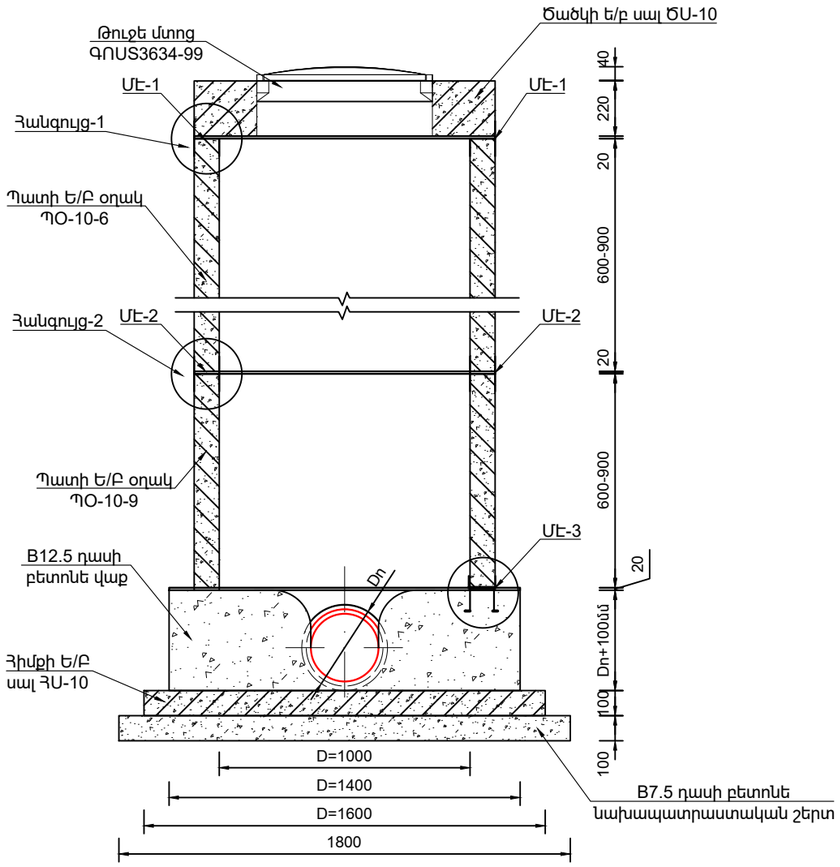

ՄԷ-3

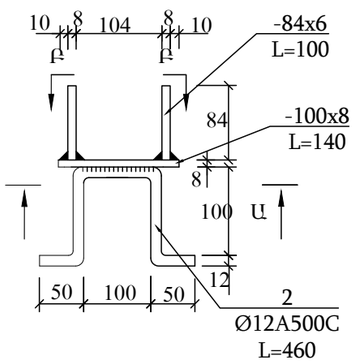

Ա-Ա

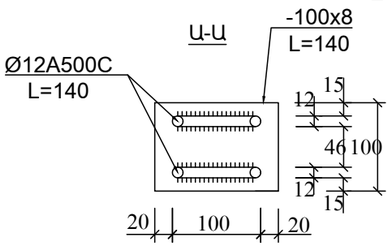

ԿՈՅՈՒՂՈՒ ՀԱՎԱՔՈՎԻ Ե/Բ ՀՈՐԻ ՆՅՈՒԹԱԾԱԽՍԻ ՄԱՍՆԱԳԻՐ D=1.0Մ

№	ՆՅՈՒԹԻ ՏԵՍԱԿԸ	Չ/Մ	ՔԱՆԱԿԸ	ԾԱՆՈԹՈՒԹՅՈՒՆ
1	B7.5 դասի նախապատրաստական շերտ	$մ^3$	0.324	h=10սմ
2	Հիմքի Ե/Բ սալ ՀՍ-10	հատ	1	h=10սմ
3	B12.5 դասի բետոնե վաք	$մ^3$	-	h=Dn+10սմ
4	Պատի Ե/Բ օղակ ՊՕ-10-9	հատ	-	Ըստ նախագծի
5	Պատի Ե/Բ օղակ ՊՕ-10-6	հատ	-	Ըստ նախագծի
6	Ծածկի ե/բ սալ ԾՍ-10	հատ	1	
7	Թուջե մտոց ԳՈՍՍ3634-99	հատ	1	
8	Մետաղական աստիճան	կգ	-	Ըստ նախագծի
9	Մետաղական էլեմենտ ՄԷ-1	կգ	-	Ըստ նախագծի
10	Մետաղական էլեմենտ ՄԷ-2	կգ	-	Ըստ նախագծի
11	Մետաղական էլեմենտ ՄԷ-3	կգ	-	Ըստ նախագծի

ԾԱՆՈԹՈՒԹՅՈՒՆ

1. Պատի օղակները և ծածկի սալերը տեղադրվում են թարմ պատրաստված ցեմենտավազային շաղախի վրա:
2. Հորի բարձրությունը կարելի է կարգավորել պատի օղակի համապատասխան չափի կտրումով կամ բետոնե վաքի բարձրացման միջոցով:

Փոփոխություն	Ամիս/ամսաթիվ	Դիտողություն	Հեղինակ	Ստուգեց
.\asdf.png	ԵՐԵՎԱՆ 2024թ.	Պատվիրատու -Փարաքարի համայնքապետարան Պայմանագիր N ԱՄՓՀ-ՀԲՄՄՁԲ-55/25-2		
		Նախագծա-նախահաշվային փաստաթղթերի կազմման խորհրդատվական ծառայություններ		
ՆԳՃ	Վ.Ղազարյան	Փարաքար համայնքի Փարաքար բնակավայրի Երևանյան 2-րդ նրբանցքի կոյուղու կառուցման աշխատանքներ	Աշխատանքային նախագիծ	
Նախագծեց	Վ.Ղազարյան			
Ստուգեց	Ա.Միքայելյան	D=1.0մ չափերով ե/բ հորի շինարարական լուծումներ	Բաժին ՋՁ	
			Թերթ	Թերթեր
			6	9

Փոփոխություն	Ամիս/ամսաթիվ		Դիտողություն	Հեղինակ	Ստուգեց
.\asdf.png	ԵՐԵՎԱՆ 2024թ.		Պատվիրատու -Փարաքարի համայնքապետարան Պայմանագիր N ԱՄՓՀ-ՀԲՄԾՁԲ-55/25-2		
			Նախագծա-նախահաշվային փաստաթղթերի կազմման խորհրդատվական ծառայություններ		
ՆԳՃ	Վ.Ղազարյան		Փարաքար համայնքի Փարաքար բնակավայրի Երևանյան 2-րդ նրբանցքի կոյուղու կառուցման աշխատանքներ	Աշխատանքային նախագիծ	
Նախագծեց	Վ.Ղազարյան				
Ստուգեց	Ա.Միքայելյան		D=1.0մ չափերով ե/բ հորի շինարարական լուծումներ	Բաժին ՁՁ	
				Թերթ	Թերթեր
				7	9

ՆԱԽԱՏԵՍՎՈՂ ՃԱՆԱՊԱՐՀԱՅԻՆ ՆՇԱՆՆԵՐԻ ՏԵՍՔԵՐ ԵՎ ԲԱՑԱՏՐՈՒԹՅՈՒՆ

1.25	«Ճանապարհային աշխատանքներ»
4.2.1 4.2.2	«Արգելքի շրջանցումը աջից». շրջանցումը թույլատրվում է միայն սլաքով ցույց տրված կողմից.
2.6	«Հանդիպակաց երթևեկության առավելություն». արգելվում է մուտք գործել ճանապարհի նեղ հատված, եթե դա կարող է դժվարացնել հանդիպակաց երթևեկությունը: Վարորդը պետք է ճանապարհը զիջի նեղ հատվածին հանդիպակաց կողմից մոտեցող տրանսպորտային միջոցներին.
20 3.24	«Առավելագույն արագության սահմանափակում». արգելվում է նշանի վրա նշվածից բարձր արագությամբ (կմ/ժ) երթևեկելը.

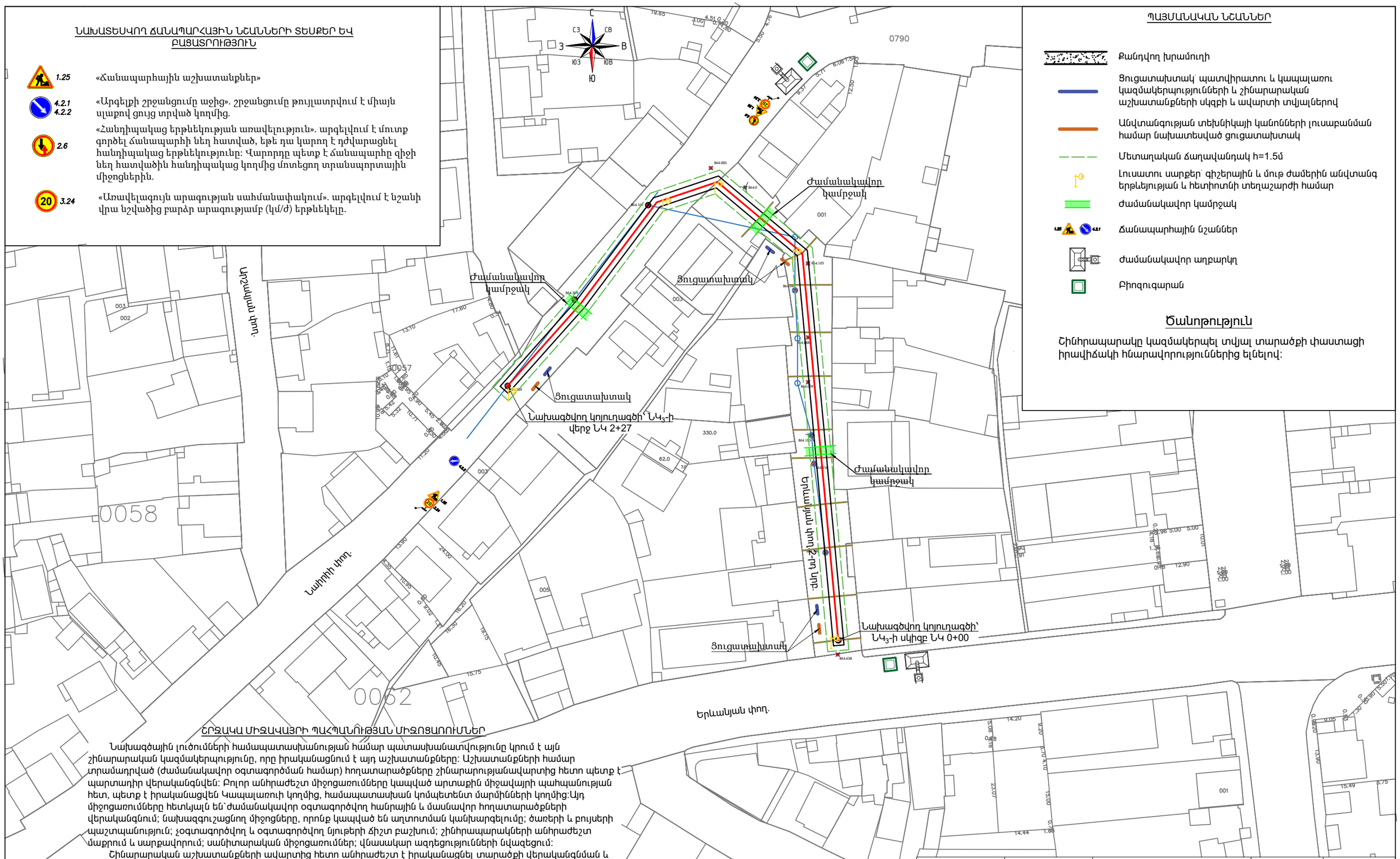

ՊԱՅՄԱՆԱԿԱՆ ՆՇԱՆՆԵՐ

- Քանդվող խրամուղի
- Ցուցատախտակ՝ պատվիրատու և կապալառու կազմակերպությունների և շինարարական աշխատանքների սկզբի և ավարտի տվյալներով
- Անվտանգության տեխնիկայի կանոնների լուսաբանման համար նախատեսված ցուցատախտակ
- Մետաղական ճաղավանդակ h=1.5մ
- Լուսատու սարքեր՝ գիշերային և մութ ժամերին անվտանգ երթևեյության և հետիոտնի տեղաշարժի համար
- Ժամանակավոր կամրջակ
- Ճանապարհային նշաններ
- Ժամանակավոր աղբարկղ
- Բիոզուգարան

Ծանոթություն

Շինհրապարակը կազմակերպել տվյալ տարածքի փաստացի իրավիճակի հնարավորություններից ելնելով:

ՇՐՋԱԿԱ ՄԻՋԱՎԱՅՐԻ ՊԱՀՊԱՆՈՒԹՅԱՆ ՄԻՋՈՑԱՌՈՒՄՆԵՐ

Նախագծային լուծումների համապատասխանության համար պատասխանատվությունը կրում է այն շինարարական կազմակերպությունը, որը իրականացնում է այդ աշխատանքները: Աշխատանքների համար տրամադրված (ժամանակավոր օգտագործման համար) հողատարածքները շինարարությանավարտից հետո պետք է պարտադիր վերականգնվեն: Բոլոր անհրաժեշտ միջոցառումները կապված արտաքին միջավայրի պահպանության հետ, պետք է իրականացվեն Կապալառուի կողմից, համապատասխան կոմպետենտ մարմինների կողմից:Այդ միջոցառումները հետևյալն են՝ժամանակավոր օգտագործվող հանրային և մասնավոր հողատարածքների վերականգնում; նախազգուշացնող միջոցները, որոնք կապված են աղտոտման կանխարգելումը; ծառերի և բույսերի պաշտպանություն; չօգտագործվող և օգտագործվող նյութերի ճիշտ բաշխում; շինհրապարակների անհրաժեշտ մաքրում և սարքավորում; սանիտարական միջոցառումներ; վնասակար ազդեցությունների նվազեցում:

Շինարարական աշխատանքների ավարտից հետո անհրաժեշտ է իրականացնել տարածքի վերականգնման և բարեկարգման աշխատանքներ: Կապալառուն պետք էկազմակերպի աշխատանքները այնպես, որ կանխվի ախտոտումը շինարարական աղբից, նավթամթերքից, քիմիական նյութերից:

Կապալառուն պարտավոր է ապահովել թափոնների և շինարարական աղբի հեռացում: Կապալառուն պարտավոր է նախատեսել շինարարական փոշուց օդի աղտոտման նվազեցման միջոցառումներ:

Փոփոխություն	Ամիս/ամսաթիվ		Դիտողություն	Հեղինակ	Ստուգեց
.\asdf.png	ԵՐԵՎԱՆ 2024թ.		Պատվիրատու -Փարաքարի համայնքապետարան Պայմանագիր N ԱՄՓՀ-ՀԲՄՇՋԲ-55/25-2		
			Նախագծա-նախահաշվային փաստաթղթերի կազմման խորհրդատվական ծառայություններ		
ՆԳՃ	Վ.Ղազարյան		Փարաքար համայնքի Փարաքար բնակավայրի Երևանյան 2-րդ նրբանցքի կոյուղու կառուցման աշխատանքներ	Աշխատանքային նախագիծ	
Նախագծեց	Վ.Ղազարյան				
Ստուգեց	Ա.Միքայելյան		Շին.աշխատանքների կազմակերպման սխեմա	Բաժին ԶՁ	
				Թերթ	Թերթեր
				8	9

№	ԱՇԽԱՏԱՆՔԻ ԱՆՎԱՆՈՒՄԸ	ԲՐԻԳԱԴԻ ՔԱՆԱԿԸ/ /ՕՐԵՐԸ	ԱՄԻՍՆԵՐԸ	
			I	II
1	ՇԻՆ ՀՐԱՊԱՐԱԿԻ ՆԱԽԱՊԱՏՐԱՍՏՈՒՄ	1/5		
2	ԱՍՖԱԼՏԲԵՏՈՆԵ ԾԱԾԿՈՒՅԹԻ ԿՏՐՈՒՄ	1/5		
3	ՀՈՂԱՅԻՆ ԱՇԽԱՏԱՆՔՆԵՐԻ ԻՐԱԿԱՆԱՑՈՒՄ	1/15		
4	ԱՎԱԶԻ ՆԱԽԱՊԱՏՐԱՍՏԱԿԱՆ ՇԵՐՏԻ ԻՐԱԿԱՆԱՑՈՒՄ	1/10		
5	ԽՈՂՈՎԱԿԱՇԱՐԻ ՄՈՆՏԱԺՈՒՄ	1/10		
6	Ե/Բ ՀԱՎԱՔՈՎԻ ԿԼՈՐ ՀՈՐԵՐԻ ՄՈՆՏԱԺՈՒՄ	1/15		
7	ՀԱՄԱԿԱՐԳԻ ՓՈՐՁԱՐԿՈՒՄ	1/2		
8	ԱՎԱԶՈՎ ԵՏԼԻՑՔԻ ԻՐԱԿԱՆԱՑՈՒՄ,ՏՈՓԱՆՈՒՄ	1/10		
9	ԱՍՖԱԼՏԲԵՏՈՆԵ ԾԱԾԿՈՒՅԹԻ ԻՐԱԿԱՆԱՑՈՒՄ	1/10		
10	ՈՒՂԵԳԾԻ ԵՎ ԿԻՑ ՏԵՂԱՄԱՍԵՐԻ ՄԱՔՐՈՒՄ,ԲԱՐԵԿԱՐԳՈՒՄ	1/5		

№	ԱՇԽԱՏԱՆՔԻ ԱՆՎԱՆՈՒՄԸ	ՄԵՔԵՆԱ ՄԵԽԱՆԻԶՄՆԵՐԻ ԵՎ ՍԱՐՔԱՎՈՐՈՒՄՆԵՐԻ ՏԵՍԱԿԸ՝ՄԵԿ ԲՐԻԳԱԴԻ ՀԱՄԱՐ	ՄԵՔԵՆԱ ՄԵԽԱՆԻԶՄՆԵՐԻ ԵՎ ՍԱՐՔ. ՔԱՆԱԿԸ՝՝ՄԵԿ ԲՐԻԳԱԴԻ ՀԱՄԱՐ	ՇԻՆՀՐԱՊԱՐԱԿՈՒՄ ՊԱՀԱՆՁՎՈՂ ԱՆՁՆԱԿԱԶՄԻ ՏԵՍԱԿԸ՝՝ՄԵԿ ԲՐԻԳԱԴԻ ՀԱՄԱՐ	ՇԻՆՀՐԱՊԱՐԱԿՈՒՄ ՊԱՀԱՆՁՎՈՂ ԱՆՁՆԱԿԱԶՄԻ ՏԵՍԱԿԸ՝՝ՄԵԿ ԲՐԻԳԱԴԻ ՀԱՄԱՐ
1	ՇԻՆ ՀՐԱՊԱՐԱԿԻ ՆԱԽԱՊԱՏՐԱՍՏՈՒՄ	ՆՇԱՀԱՐՄԱՆ,ՏԵՂԱԿԱՊՄԱՆ ԵՎ ՉԱՓԱԳՐԱԿԱՆ ԳՈՐԾԻՔՆԵՐ	1	ԻՆԺԵՆԵՐ-ՇԻՆԱՐԱՐ	1
2	ԱՍՖԱԼՏԲԵՏՈՆԵ ԾԱԾԿՈՒՅԹԻ ԿՏՐՈՒՄ	ՍՂՈՑ	1	ԲԱՆՎՈՐ	1
3	ՀՈՂԱՅԻՆ ԱՇԽԱՏԱՆՔՆԵՐԻ ԻՐԱԿԱՆԱՑՈՒՄ	ԷՔՍԿԱՎԱՏՈՐ ՀԱԿԱԴԱՐՋ ԵՎ ՈՒՂԻՂ ՇԵՐԵՓՈՎ	1	ԲԱՆՎՈՐ	3
4	ԱՎԱԶԻ ՆԱԽԱՊԱՏՐԱՍՏԱԿԱՆ ՇԵՐՏԻ ԻՐԱԿԱՆԱՑՈՒՄ	ԷՔՍԿԱՎԱՏՈՐ ՀԱԿԱԴԱՐՋ ԵՎ ՈՒՂԻՂ ՇԵՐԵՓՈՎ,ԲԵՌՆԱՏԱՐ ՄԵՔԵՆԱ	1	ԲԱՆՎՈՐ	3
5	ԽՈՂՈՎԱԿԱՇԱՐԻ ՄՈՆՏԱԺՈՒՄ	ԱՎՏՈԿՈՌՈՒՆԿ	1	ԽՈՂՈՎԱԿԱՇԱՐ ՄՈՆՏԱԺՈՂ ՄԱՍՆԱԳԵՏ	2
6	Ե/Բ ՀԱՎԱՔՈՎԻ ԿԼՈՐ ՀՈՐԵՐԻ ԵՎ ԱՆՋՐԵՎԸՆԴՈՒՆԻՉՆԵՐԻ ՄՈՆՏԱԺՈՒՄ	ԱՎՏՈԿՈՌՈՒՆԿ	1	ԲԵՏՈՆԱԳՈՐԾ	2
7	ՀԱՄԱԿԱՐԳԻ ՓՈՐՁԱՐԿՈՒՄ	ՁՐԱՏԱՐ ՄԵՔԵՆԱ	1	ԽՈՂՈՎԱԿԱՇԱՐ ՄՈՆՏԱԺՈՂ ՄԱՍՆԱԳԵՏ	1
8	ԱՎԱԶՈՎ ԵՏԼԻՑՔԻ ԻՐԱԿԱՆԱՑՈՒՄ,ՏՈՓԱՆՈՒՄ	ԷՔՍԿԱՎԱՏՈՐ ՀԱԿԱԴԱՐՋ ԵՎ ՈՒՂԻՂ ՇԵՐԵՓՈՎ,ԲԱՆՎՈՐ	1	ԲԱՆՎՈՐ	3
9	ԱՍՖԱԼՏԲԵՏՈՆԵ ԾԱԾԿՈՒՅԹԻ ԻՐԱԿԱՆԱՑՈՒՄ	ԳԼՂՈՆ	1	ԳԼՂՈՆԱՎԱՐ,ԲԱՆՎՈՐ	3
10	ՈՒՂԵԳԾԻ ԵՎ ԿԻՑ ՏԵՂԱՄԱՍԵՐԻ ՄԱՔՐՈՒՄ,ԲԱՐԵԿԱՐԳՈՒՄ	ՁՐՑԱՆ ՄԵՔԵՆԱ ԵՎ ՋԵՌՔԻ ՄԱՔՐՄԱՆ ԳՈՐԾԻՔՆԵՐ	1	ԲԱՆՎՈՐ	3

Փոփոխություն	Ամիս/ամսաթիվ	Դիտողություն	Հեղինակ	Ստուգեց
.\asdf.png	ԵՐԵՎԱՆ 2024թ.	Պատվիրատու -Փարաքարի համայնքապետարան Պայմանագիր N ԱՄՓՀ-ՀԲՄՇՁԲ-55/25-2		
		Նախագծա-նախահաշվային փաստաթղթերի կազմման խորհրդատվական ծառայություններ		
ՆԳՃ	Վ.Ղազարյան	Փարաքար համայնքի Փարաքար բնակավայրի Երևանյան 2-րդ նրբանցքի կոյուղու կառուցման աշխատանքներ	Աշխատանքային նախագիծ	
Նախագծեց	Վ.Ղազարյան			
Ստուգեց	Ա.Միքայելյան	Շին.աշխատանքների կատարման ժամանակացույց	Բաժին ՁՁ	
			Թերթ	Թերթեր
			9	9